PORTELLA CIRCOLARE apertura esterna

ROUND manwaydoor outwards opening

Porte RONDE avec ouverture à l'extérieur

Puerta CIRCULAR de apertura externa

RUNDE Türchen, Aussenöffnung

КРУГЛАЯ крышка с внешним открытием

外开圆形人孔门

700.C SERIE

380/420 DN

Rev 0

COPERCHIO *COVER*	C
TELAIO *FRAME*	T
BRACCIO *ARM*	B
VOLANTINO *HANDWHEEL*	V
GUARNIZIONE *GASKET*	G
BAVERINO *DRIP*	BV

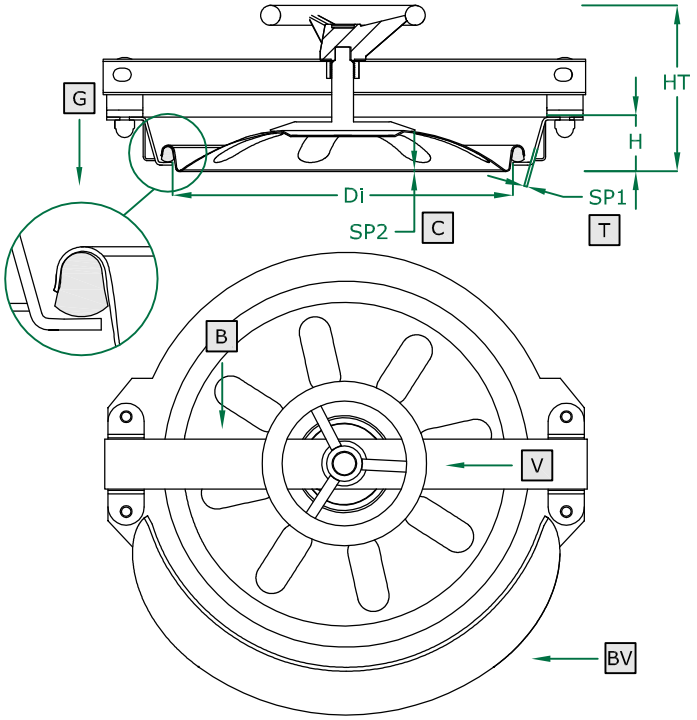

		STANDARD	OPTIONAL				
ART 701	H X SP1	55 X 3	NO				
	FORO	NO	33	42	48		
ART 702	H X SP1	80 X 3	NO				
	FORO	NO	NO				
	TELAIO	MMP	MPL		SAT		
	GUARNIZIONE	PARA	EPDM	NEOPRENE	NBR	SILICONE	VITON
	VOLANTINO	125 012 V	125 042				
	BAVERINO	NO	SI				

ART	DN	Di	SP2	HT (standard)	BAR max: (standard)	COVER type:	GASKET code:	KG (standard)
701.C	380	375	1,5	180	0,8	CN	120 611	10,4
702.C	420	415	2,0	205	0,8	CN	120 612	11,5

Le immagini, i dati, i pesi, le caratteristiche tecniche a catalogo non sono impegnative. Ci riserviamo di apportare le modifiche necessarie, senza alcun preavviso. - The images, data, weights and technical specifications are not binding. We reserve the right to make the necessary alterations without prior notice.